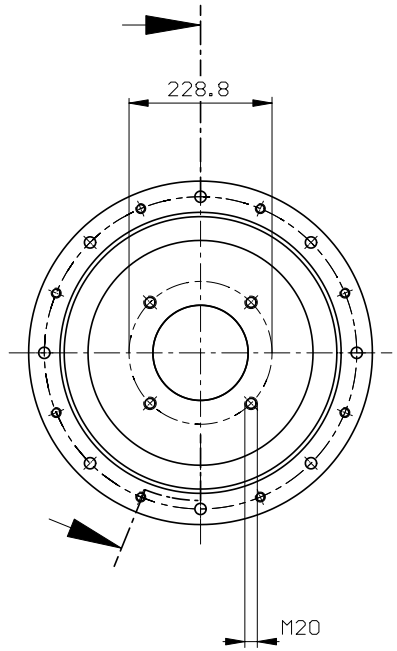

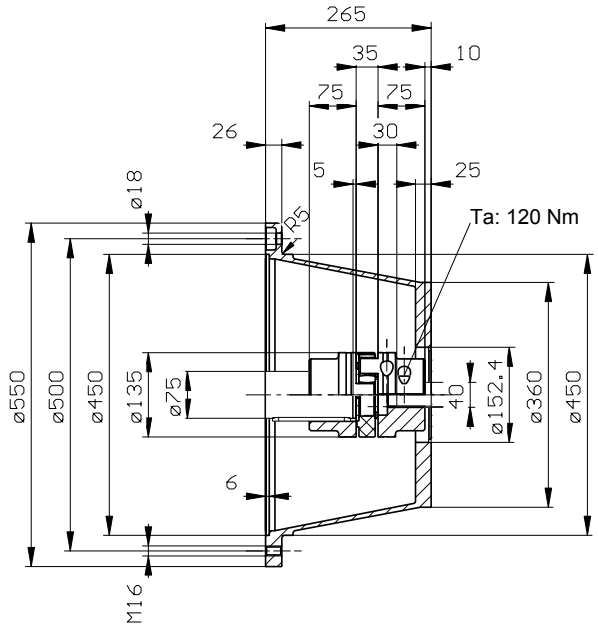

E-Motor Baugr.: 280S 75 kW (IEC-Normmotor, Flanschdurchmesser: 550 mm, B5/V1, IP 54, 50 Hz 1500 1/min)
Pumpenfirma: BOSCH REXROTH AG Pumpentype: A4VG125../3..-.ZF.... (4-LOCHF
(Bei Gewichtsänderungen durch Aufbauten oder zusätzliche Anbaupumpen, Rücksprache KTR Rheine)

Bestelldaten

Pos.	Anz.	Benennung		Teilnummer
5	1	ROTEX 65 ST	Klemmnabe 2.3 P500303 DIN5480	020655040536
4	1	ROTEX 65 ST	Nabe 1.0 Ø75H7 Nut DIN 6885/1-JS9 >	020655007500
3	1	ROTEX 65	Zahnkranz 92 Sh-A =T-PUR®= orange	020651000045
2	1	KUPPLUNG	R65.75-P500303 (Pos 3 - 5)	
1	1	PUMPENTRÄGER	PG 550/01/09-00	105573010900

Mass- und Konstruktionsänderungen behalten wir uns vor.
We reserve the right to make dimensional and design changes.

Schutzvermerk nach ISO 16016 beachten
Note protection mark acc. to ISO 16016

Allgemeintoleranz nach DIN ISO 2768-mH
General tolerances acc. to DIN ISO 2768-mH

Masstab Scale	1: 6.25	Format DIN Size	A3

Pumpenträger
PG 550/01/09-00

KTR Kupplungstechnik GmbH
D-48407 Rheine

Name name	Datum date	Lfd.-Nr. Current number
hausmann	02.05.2016	Skizze

Archivierung 05/2016